ՇՐՋԱԿԱՊ Շ-3

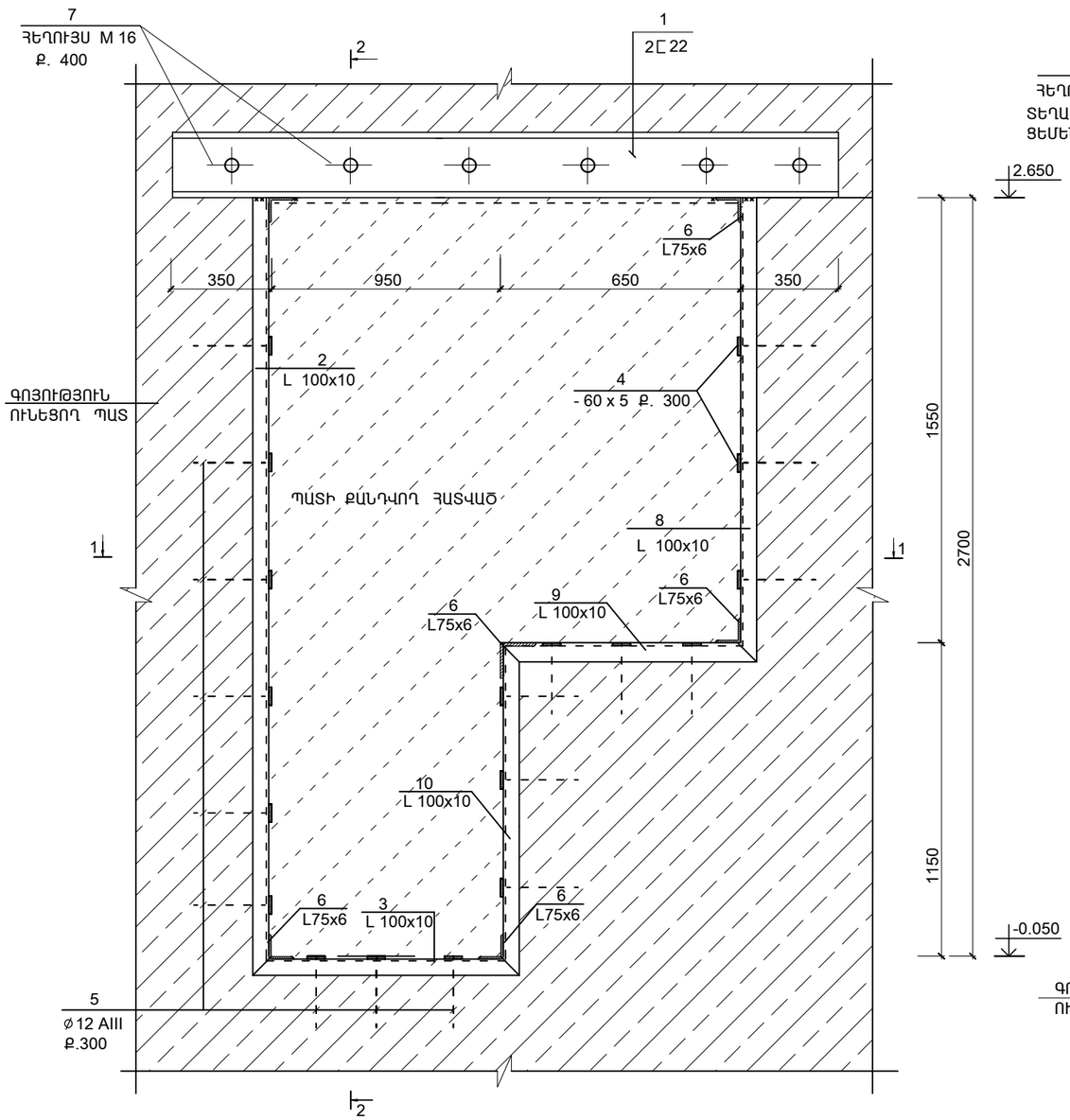

ԿՏՐՎԱԾՔ 2 - 2

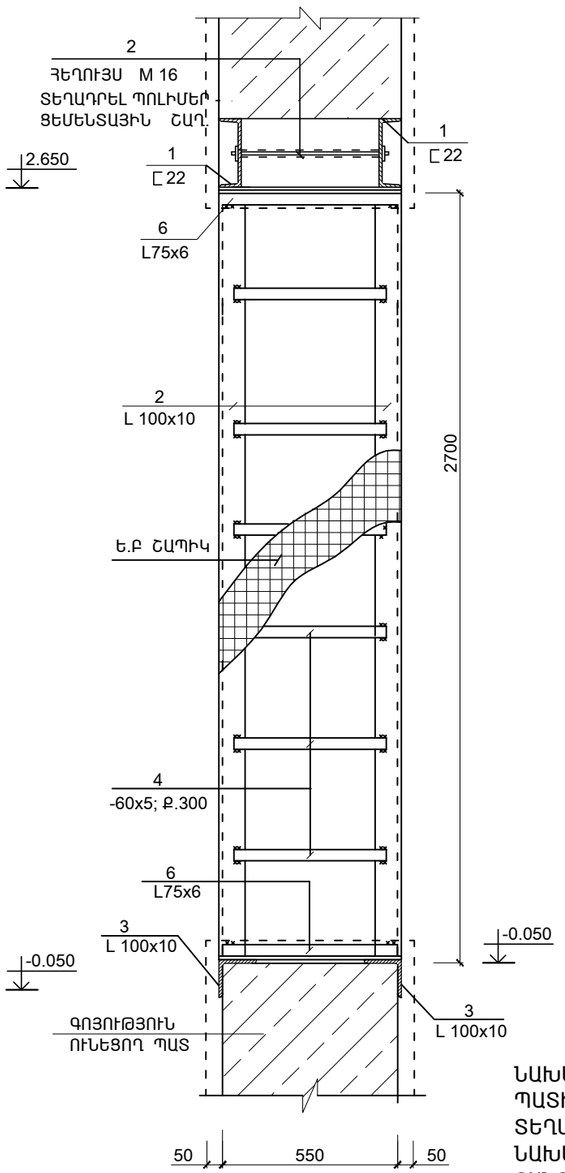

ՄԱՍՆԱԳԻՐ

ՆՇԱՆԱԿ. ԴԻՐՔԸ	Ն Շ Ա Ն Ա Կ ՈՒ Մ Ը	Ա Ն Վ Ա Ն ՈՒ Մ Ը		ՔԱՆ. ՀԱՏ	ՄԻԱՎ. ՔԱՇԸ ԿԳ	ԸՆԴՀ. ՔԱՇԸ ԿԳ
	ՄԵՏԱՂԱԿԱՆ ԷԼ-ԵՐ					
		ՇՐՋԱԿԱՊ Շ - 1		(1 ՀԱՏ)		
1	ГОСТ 8240-72	[N22	L= 2300	2	48.3	96.6
2	ГОСТ 8509-72	L 100X10	L=2800	2	42.28	84.6
8	ГОСТ 8509-72	L 100X10	L=1650	2	24.9	49.8
9	ГОСТ 8509-72	L 100X10	L=750	2	11.32	22.64
10	ГОСТ 8509-72	L 100X10	L=1250	2	18.87	37.8
3	——||——	L 100X10	L=1150	2	17.36	34.7
6	——||——	L 75X6	L=550	6	3.67	22.0
4	ГОСТ 19903-76	—60 x 5	L=500	25	1.2	30.0
5	СТО АСЧМ 7 - 93	Ф12 А500С	L = 250	50	0.23	11.5
7	СТО АСЧМ 7 - 93	Ф16 А500С	L = 600	6	1.0	6.0
		ԸՆԴԱՄԵՆԸ				395.64

ՆԱԽԱՏԵՍՎՈՒՄ է ՄԵՏԱՂԱԿԱՆ ԲԱՐԱՎՈՐԻ ՀԱՄԱՐ ԳՈՅՈՒԹՅՈՒՆ ՈՒՆԵՑՈՂ ՊԱՏԻ ՄԵՋ ԲԱՑԵԼ ԱԿՈՍՆԵՐ:
ՏԵՂԱԴՐԵԼ ՇՎԵԼԵՐ [22 -Ը, ԿԱՊԵԼ ԻՐԱՐ ՀԵՂՈՒՅՍՆԵՐՈՎ, ՈՐԻՑ ՀԵՏՈ ՆԱԽԱՏԵՍՎԱԾ ՉԱՓՈՎ ՍՂՈՑՈՂ ԳՈՐԾԻՔԻ ՕԳՆՈՒԹՅԱՄԲ ԶԳՈՒՇՈՒԹՅԱՄԲ ՔԱՆԴԵԼ L ԳՈՅՈՒԹՅՈՒՆ ՈՒՆԵՑՈՂ ՇԱՐՎԱԾՔԸ:
ՍՏԱՑՎԱԾ ԲԱՑՎԱԾՔԸ ԱՄԲՈՂՋ ԵԶՐԱԳԾՈՎ ԸՆԴԳՐԿԵԼ Ե.Բ ՇԱՊԻԿՈՎ:

ԿՏՐՎԱԾՔ 1 - 1

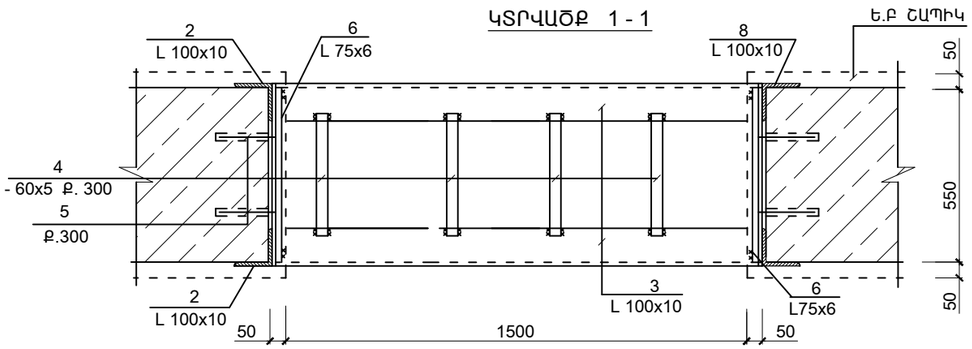

ԾՐԱԳՐԻ ԱՌԱՋԱԴՐԱՆՔ՝ TGQ-01				ԳԵՂԱՐՔՈՒՆԻՔԻ ՄԱՐԶԻ ԾԱԿՔԱՐ ԳՅՈՒՂԻ ՄԱՆԿԱՊԱՐՏԵԶԻ ՎԵՐԱԿԱՌՈՒՑՈՒՄ			
				ԿՈՆՍՏՐՈՒԿՏՈՐԱԿԱՆ ՄԱՍ	ՓՈՒԼ	ԹԵՐԹ	ԹԵՐԹԵՐ
					ԱՆ	ԵԿ-25	33
ՆԱԽԱԳԾ.	ԱՂԱՋԱՆՅԱՆ Լ.			ՇՐՋԱԿԱՊ Շ - 3	ՃԼՋԻՆԵՐԻՆԳ ԷՎՐՈՍ ՍՊԸ ENGINEERING EVROS LLC		
ՊԱՇՏՈՆ	ԱԶԳԱՆՈՒՆ	ՍՏՈՐԱԳՐ.					